WELLBOX

UP94102CR

NOBILI

SPECIFICHE

Parte esterna termostatico a 2 vie
Chrome
Blocco di sicurezza 38° C
Montaggio verticale o orizzontale
Imballo: 33 x 17 x 7 cm / 0,003927 m^3 / 0,904 kg

CERTIFICAZIONI

ATTESTATION DE CONFORMITÉ SANITAIRE ACS

carlo nobili spa rubinetterie - via novara 29, suno (no) italia - office +39 0322 885885 - fax +39 0332 858091 - mail info@nobili.it - web nobili.it

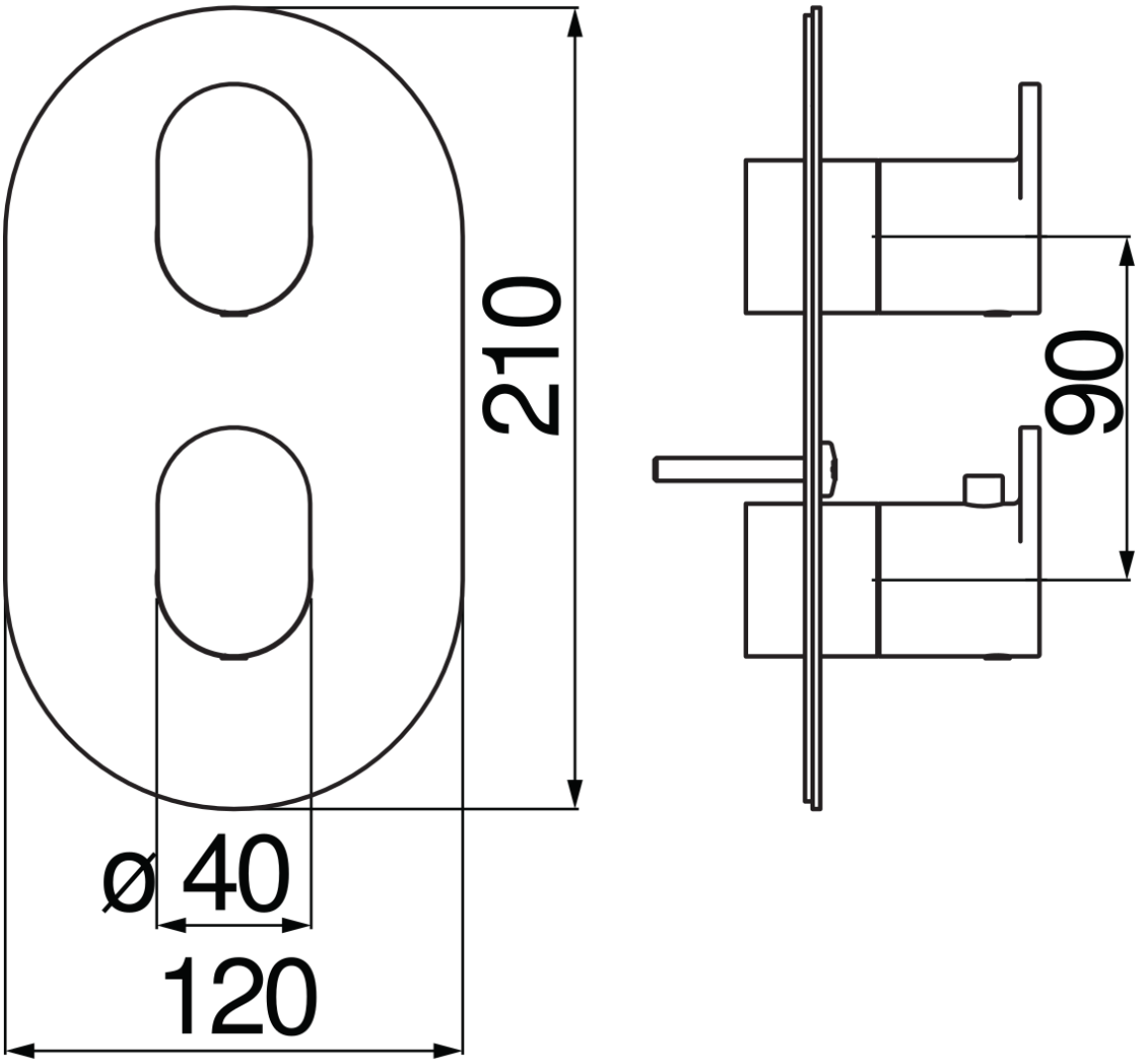
210
90
ø 40
120